会 社 概 要

商　　号 株式会社マック

設　立　1984 年 3 月 28 日
資本金　95,000,000 円
年　商　192 億円（第 42 期実績 2024 年 3 月）
決算期　3 月
役員氏名　代表取締役会長　新出　俊明
代表取締役社長　池田　靖明
常務取締役　岩佐　康史
取締役　山田　達也
取締役　斎藤　徹
取締役　小松　淳
取締役　山本　亨
取締役　福田　敦
監査役　板垣　洋
取引銀行　北洋銀行、三菱 UFJ 銀行、北海道銀行、北陸銀行
従業員数　147 名（男性 97 名／女性 50 名）※2024 年 3 月時点
平均年齢 38.7 歳（男性 40.5 歳／女性 35.0 歳）
営業内容　医療機器、理化学機器、医療関連システムの販売ｱﾌﾀｰｻｰﾋﾞｽ、医療材料、医療消耗品の販売、医薬品、毒物及び劇物、医用高圧ｶﾞｽ、動物用医療機器の販売、病院設備のﾌﾟﾗﾝﾆﾝｸﾞ、その他上記に附帯する業務

主な診療科・取扱商品

循環器内科
薬剤溶出型ｽﾃﾝﾄ(DES)、PCI 用ﾊﾞﾙｰﾝｶﾃｰﾃﾙ、ｱﾌﾞﾚｰｼｮﾝｶﾃｰﾃﾙ、心臓ﾍﾟｰｽﾒｰｶ、植込み型除細動器(ICD)　他

心臓血管外科
人工心肺装置及び関連製品、人工弁、人工血管、ｽﾃﾝﾄｸﾞﾗﾌﾄ　他

脳神経外科
血管内治療用ｶﾃｰﾃﾙ、塞栓用ｺｲﾙ、脳外科用ｸﾘｯﾌﾟ、鋼製器具　他

整 形 外 科
人工股関節、人工膝関節、髄内釘、ｽﾊﾟｲﾝ製品　他

放 射 線 科
末梢血管用ｽﾃﾝﾄ、EVT 用ﾊﾞﾙｰﾝｶﾃｰﾃﾙ、胆管拡張用ｶﾃｰﾃﾙ　他

そ　の　他
消化器科・麻酔科・集中治療室、中央材料室、手術室、検査室における治療及び検査機器全般
動物用医療機器等　他

沿 革

1984年 3月28日	会社設立　資本金800万円
1988年	東京支店、大阪支店開設
1989年	資本金2500万円に増資
1990年	資本金9500万円に増資
1994年	創立10周年
1998年	手稲営業所(現手稲支店)開設
2000年	セコムグループ入り
2001年	SPD事業の開始
2004年	創立20周年
2005年	松戸営業所開設
2008年	千葉中央営業所（現千葉支店）開設
2011年	中長期事業計画の策定
	売上高100億円達成
2014年	創立30周年
	ISO9001認証取得(本社・手稲支店)
2017年	神奈川出張所開設
2019年	ISO9001認証取得(大阪支店)
2020年	ISO9001認証取得(松戸出張所)
2022年	ISO9001認証取得(東京支店)
	ISO9001認証取得(千葉支店)
2024年	東松戸営業所開設

主要納入先

大学病院、国立病院機構、官公立病院、官公庁、民間病院、医院、社会福祉施設、動物病院、教育施設、検査センター、民間企業など

主要仕入先

アイ・エム・アイ㈱、旭化成メディカル㈱、アボットメディカルジャパン(同)、㈱アムコ、アルケア㈱、SBカワスミ㈱、エドワーズライフサイエンス㈱、オオサキメディカル㈱、オリンパスマーケティング㈱、カーディナルヘルス㈱、㈱カネカメディックス、キヤノンメディカルシステムズ㈱、キヤノンメドテックサプライ㈱、クックメディカルジャパン(同)、クリエートメディック㈱、ゲティンゲグループ・ジャパン㈱、コヴィディエンジャパン㈱、酒井医療㈱、サクラ精機㈱、GEヘルスケア・ジャパン㈱、シーメンスヘルスケア㈱、㈱ジェイ・エム・エス、㈱島津製作所、ジョンソン・エンド・ジョンソン㈱、ジンマー・バイオメット(同)、スミス・アンド・ネフュー㈱、スミスメディカル・ジャパン㈱、スリーエムジャパン㈱、泉工医科工業㈱、センチュリーメディカル㈱、テルモ㈱、㈱東機貿、東レ・メディカル㈱、㈱トーショー、㈱トップ、日機装㈱、ニプロ㈱、日本光電工業㈱、日本ストライカー㈱、日本メディカルネクスト㈱、日本メドトロニック㈱、日本ライフライン㈱、パーカッショネア・ジャパン㈱、バクスター㈱、パラマウントベッド㈱、ビー・ブラウンエースクラップ㈱、㈱フィリップス・ジャパン、フクダ電子㈱、富士フイルムヘルスケア㈱、富士フイルムメディカル㈱、㈱ホギメディカル、ボストン・サイエンティフィックジャパン㈱、メディキット㈱、㈱メディコン、メドライン・ジャパン(同)
その他（五十音順）

事業所

■本　　社　札幌市中央区大通東 2 丁目 3 番地第 36 桂和ビル
営業部　(4F)TEL011-241-3181　FAX011-241-0626
商品部　(3F)TEL011-241-3183　FAX011-241-3288
総務部・経営企画室　(5F)TEL011-241-3182　FAX011-241-3282

■東京支店　東京都江東区辰巳 3 丁目 6 番 3 号
安田倉庫　東京メディカルロジスティクスセンターⅡ　3 階
TEL03-3522-5751　FAX03-3522-5752

■千葉支店　千葉市中央区末広5丁目 4-1
TEL043-209-3171　FAX043-209-3172

■大阪支店　大阪市中央区南新町 1 丁目 3 番 10 号　南新町 EXCEL ビル 4F
TEL06-6966-3181　FAX06-6966-3182

■手稲支店　札幌市手稲区前田 1 条 12 丁目 1-22　西通 BLD201 号
TEL011-699-7210　FAX011-699-7211

■東松戸営業所　松戸市東松戸 3 丁目 4-3　RAIL SIDE A 区画
TEL047-331-8275　FAX047-331-8276

■松戸出張所　松戸市根本 2-12　ミヤザワビル 3 階
TEL047-331-8275　FAX047-331-8276

■神奈川出張所　横浜市緑区台村町 163　ユニオンハイツ 305 号室
TEL045-939-3181　FAX045-939-3189

組織図

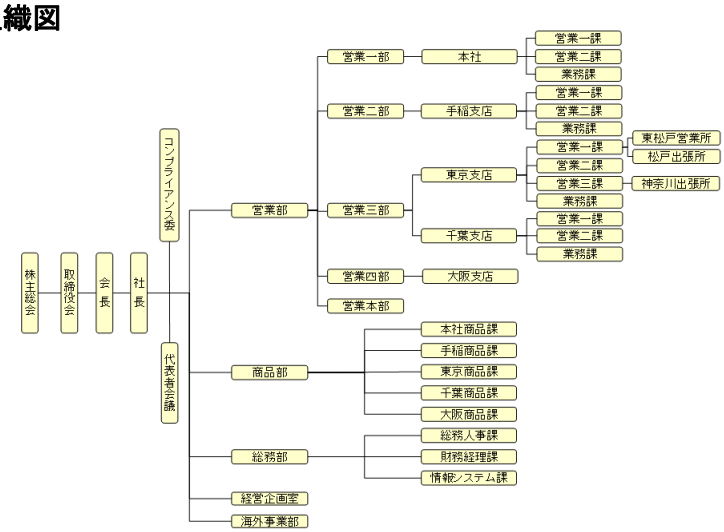

株式会社マック
http://www.mac-inc.co.jp

SECOM GROUP